T-WATER ALFA

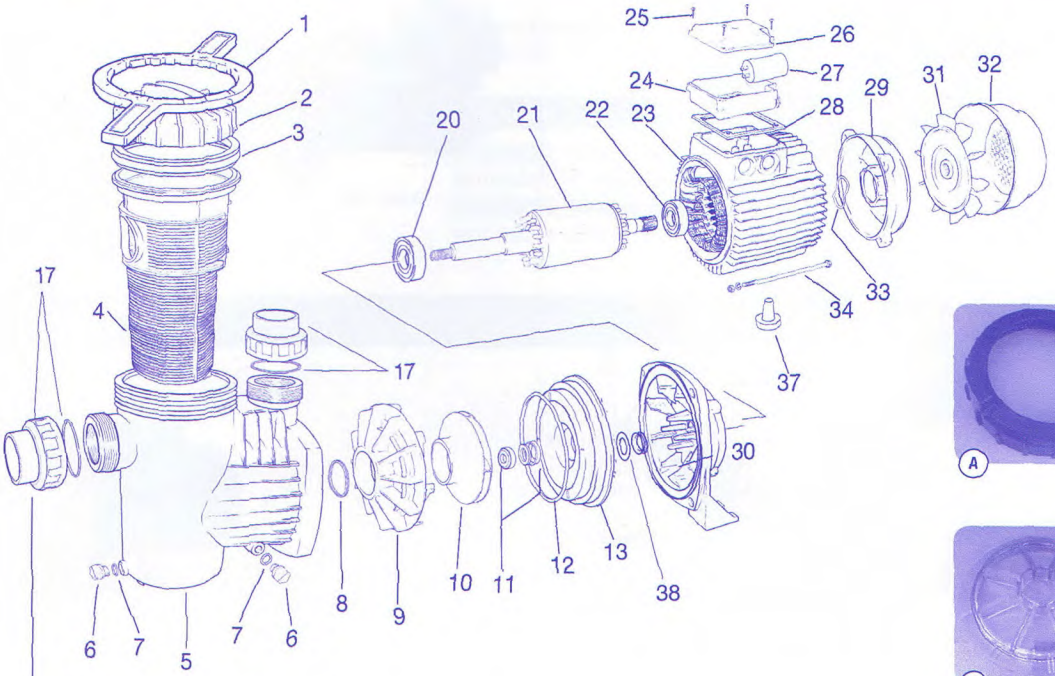

Raccord de pompe : voir page 14.